TAKAHA

スリムロック ライト NL0510

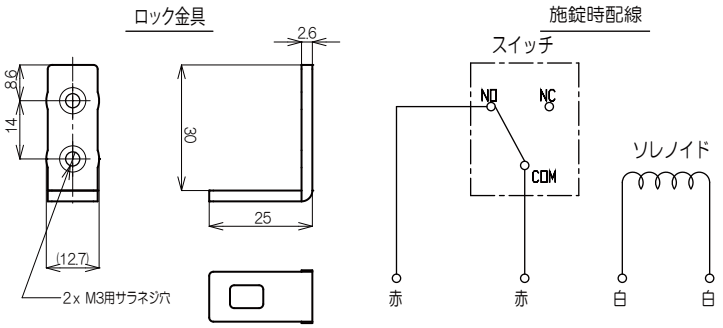

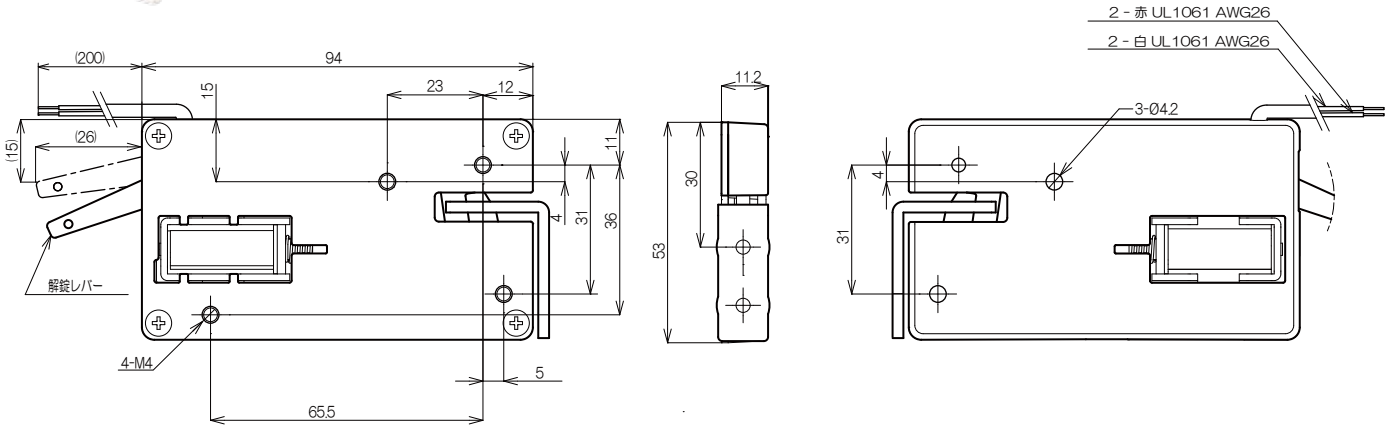

型式番号	コイル抵抗値	電圧	電流値	消費電力	通電時間(max)/通電率
NL05101	18Ω	DC24V	1.3A	32W	15秒/6%
NL05102	4.5Ω	DC12V	2.7A	32W	15秒/6%

通電時間(max)を超えての通電はコイルが破損する恐れがあります

型式番号	解錠に必要な最低電圧と電流 (ロック金具には負荷無)	解錠時にロック金具に かけられる最大負荷
NL05101	DC15V以上　0.9A	5.0N (24V印可時)
NL05102	DC8V以上　1.8A	5.0N (12V印可時)

動作特性（参考値　＊使用頻度、環境により変化します）
（周囲温度20℃）

タ イ プ:　通電時開錠型
用　　途:　宅配ロッカー、宅配ボックス、コインロッカー、商品陳列ショーケースなど
　　小型ボックスの施解錠
施錠操作:　扉を閉めると施錠します。
解錠操作:　ソレノイドへ通電するとロックが解除されバネ力で扉を押し出します。
停 電 時:　停電前に施錠していた場合、施錠状態を保持します。緊急開錠機構で手動開錠できます。
取 付 け:　左右どちらの扉でも取付け可能（取付け参考図参照）
付 属 品:　ロック金具
耐　　久:　30万回
使用周囲温度:　-5℃～40℃（氷結なきこと）
使用周囲湿度:　45%～85%（結露なきこと）

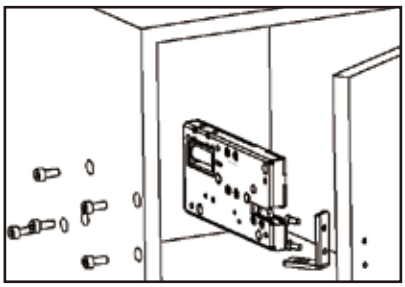

取付け参考図